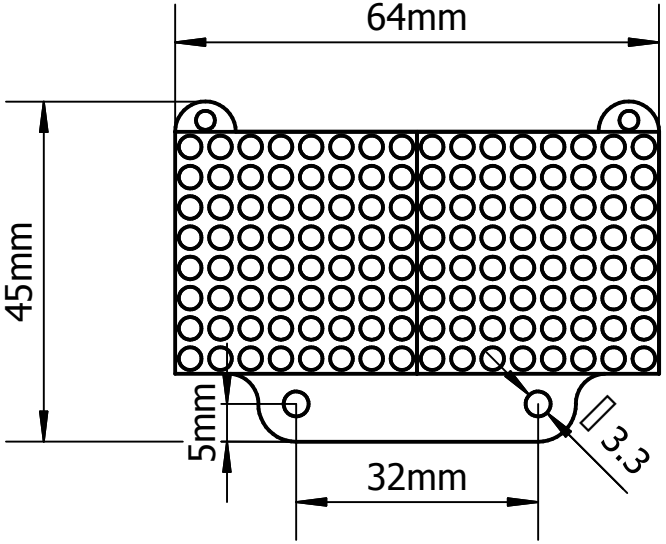

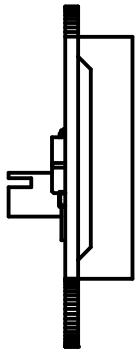

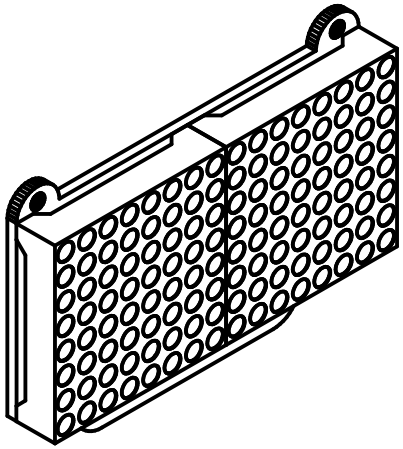

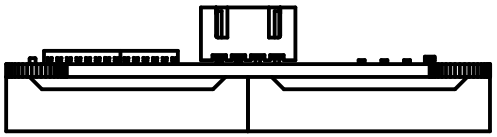

产品名称	8*16单色点阵模组模块
产品编号	RLSEB816VK
信号类型	数字信号
电气接口	XH2.54-4P
电源要求	+3.0-5.5V