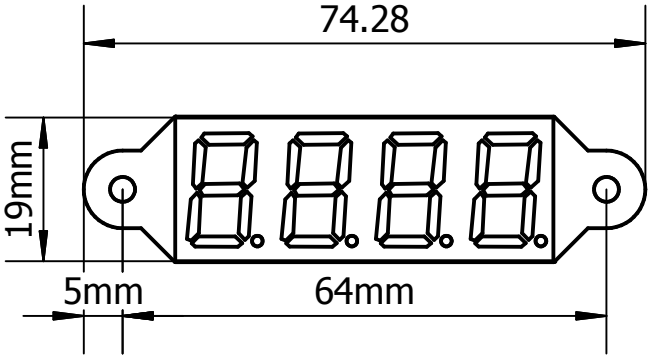

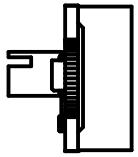

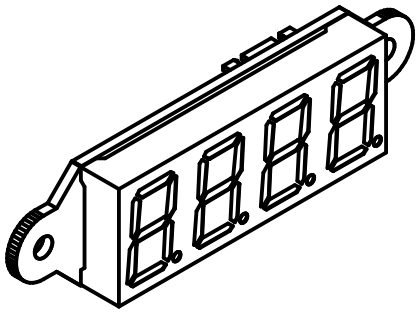

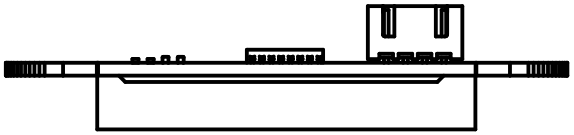

产品名称	0.56寸数码管模块（TM1650）
产品编号	RLSEB056DB
信号类型	数字信号
电气接口	XH2.54-4P
电源要求	+3.0-5.5V