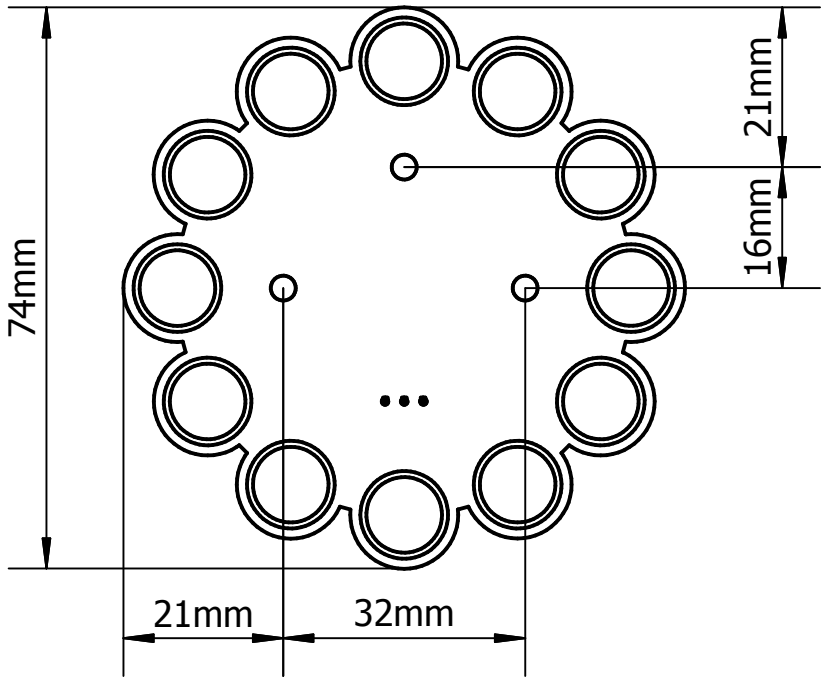

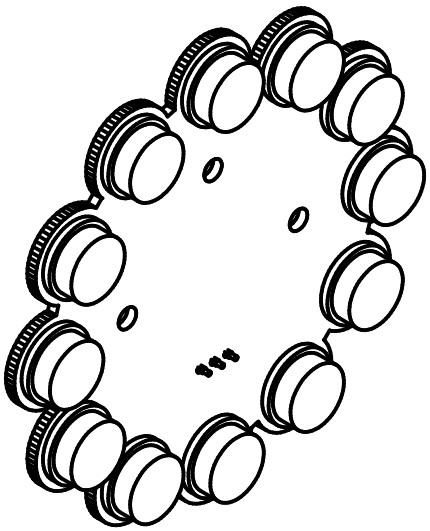

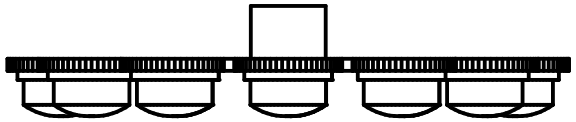

产品名称	12灯环形彩灯模组
产品编号	RLSEB282CA
信号类型	数字信号
电气接口	XH2.54-3P
电源要求	+3.0-5.5V