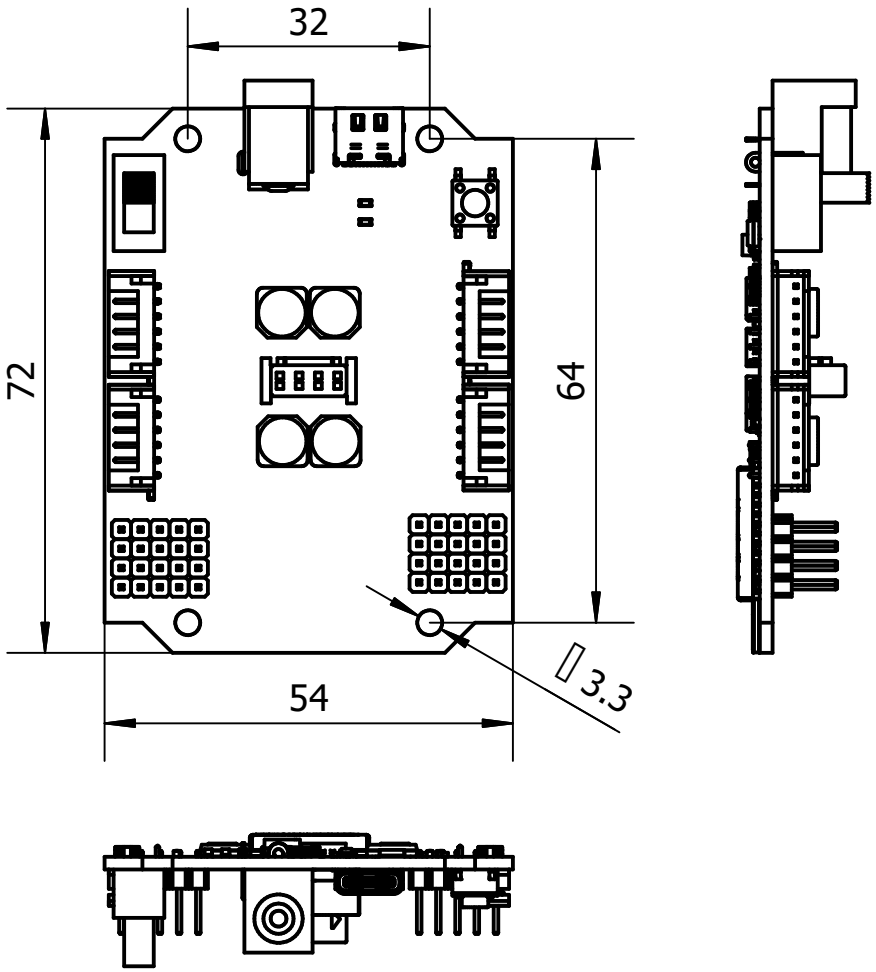

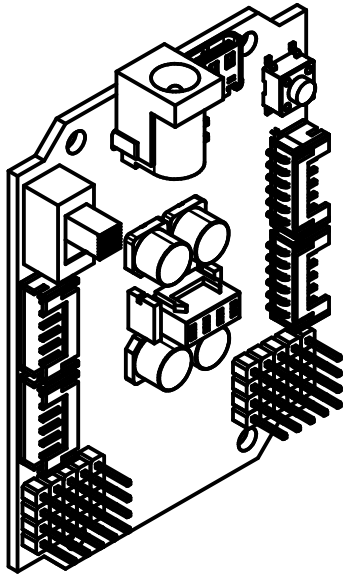

产品名称	ESP32 IOT&Robot Board（4EncoderMotor）
产品编号	RLISP602EE