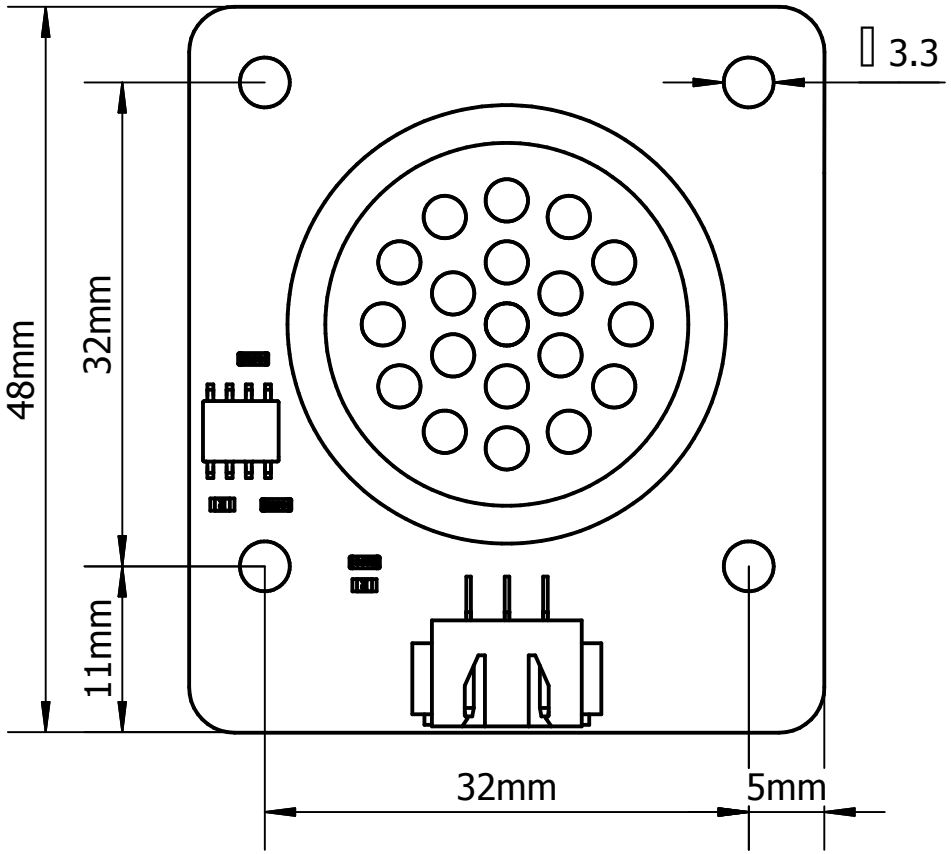

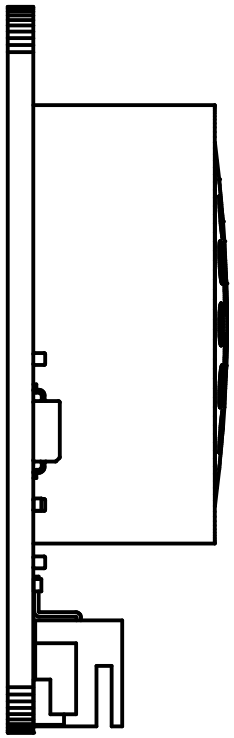

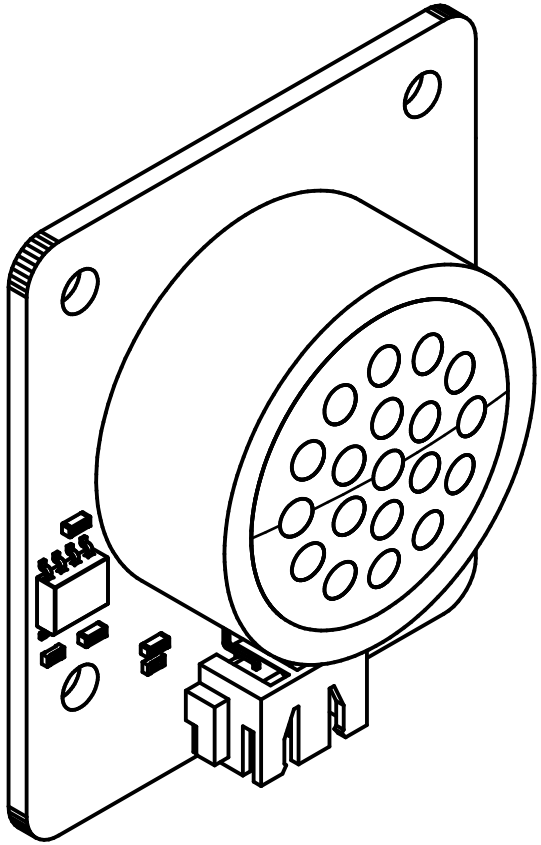

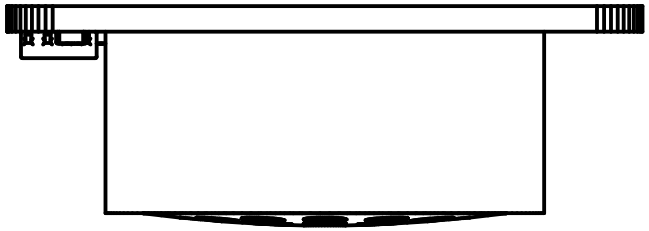

产品名称	喇叭扬声器模块
产品编号	RLSEB802SB
信号类型	数字信号
电气接口	XH2.54-3P
电源要求	+3.0-5.5V