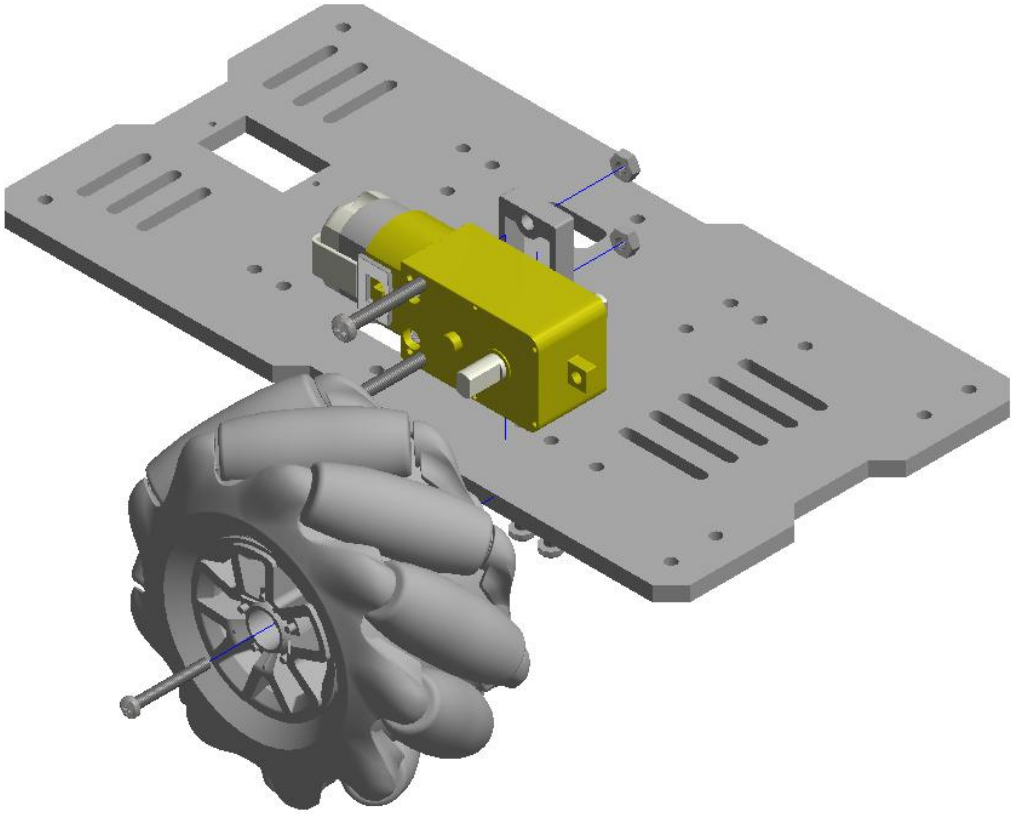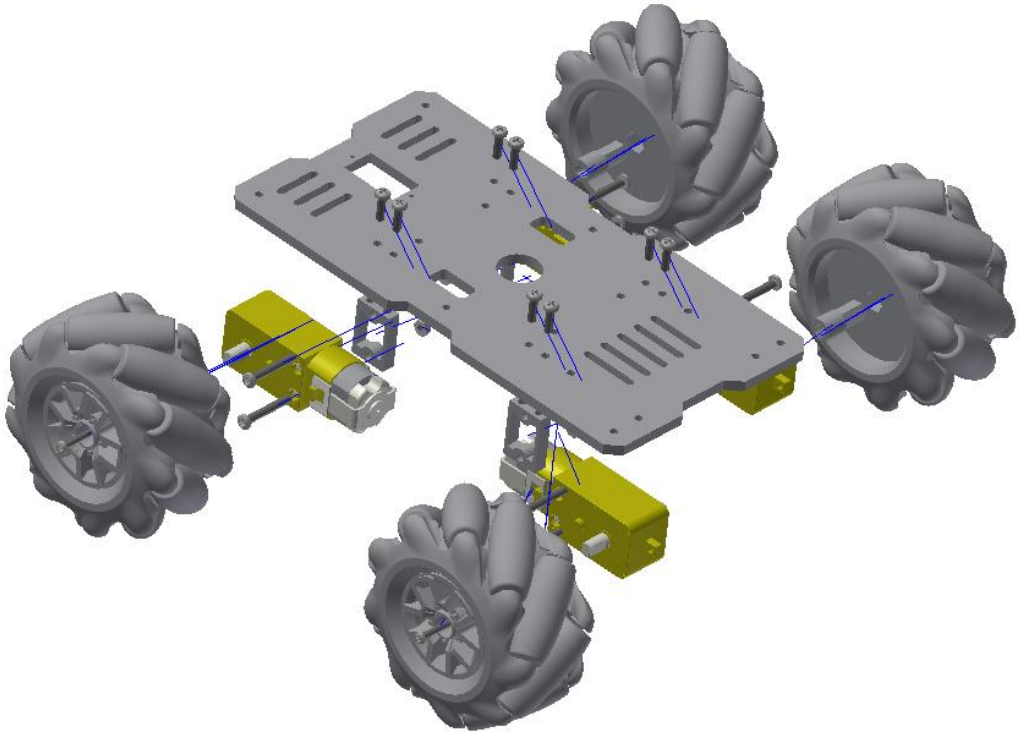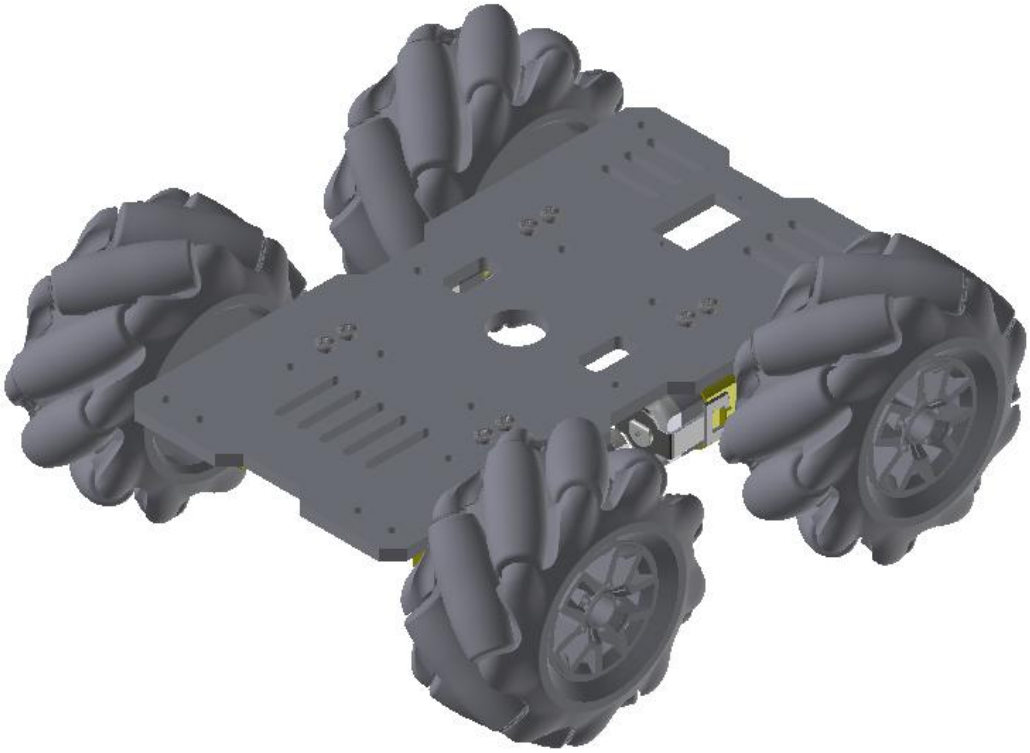# MO118 麦轮机器人底盘 R1 安装说明书