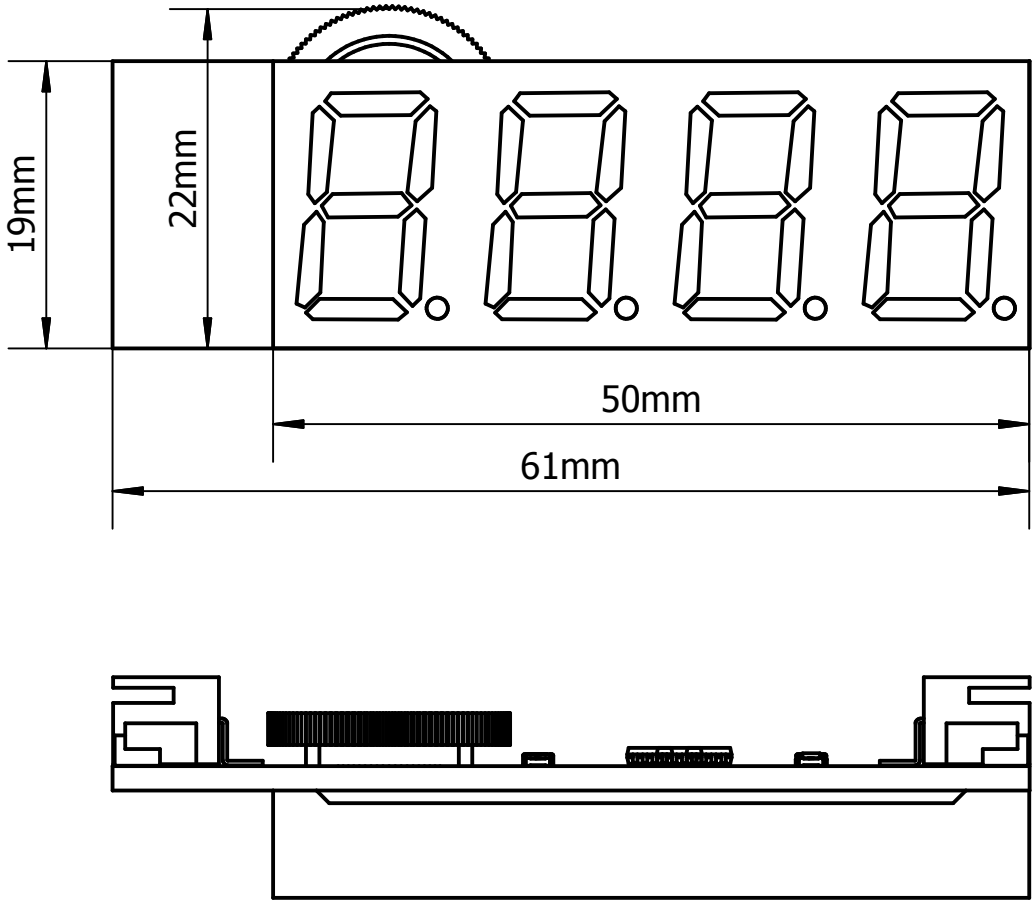

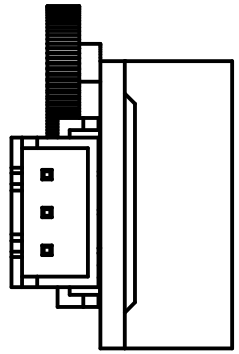

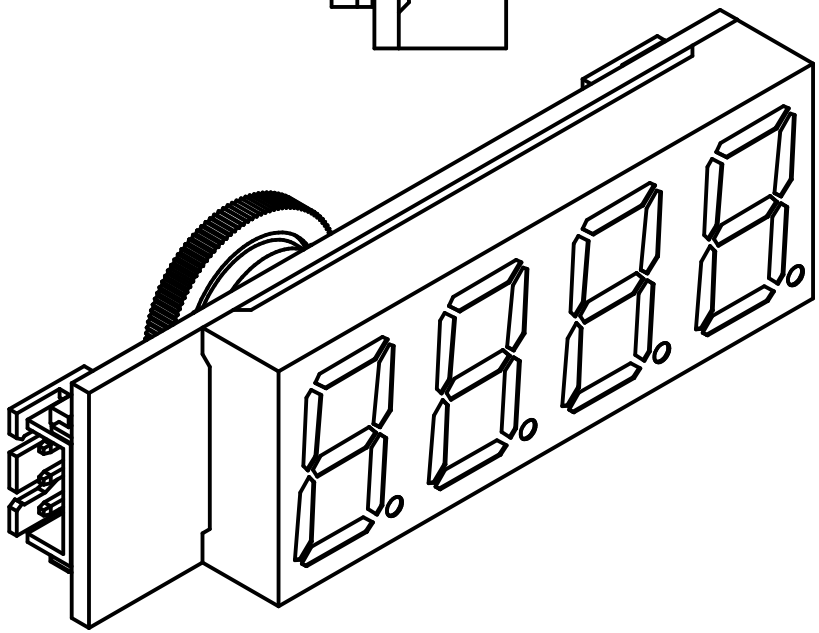

产品名称	延时器模块
产品编号	RLISP035DB
触发方式	低电平触发
电气接口	XH2.54-3PIN
电源要求	5.0V