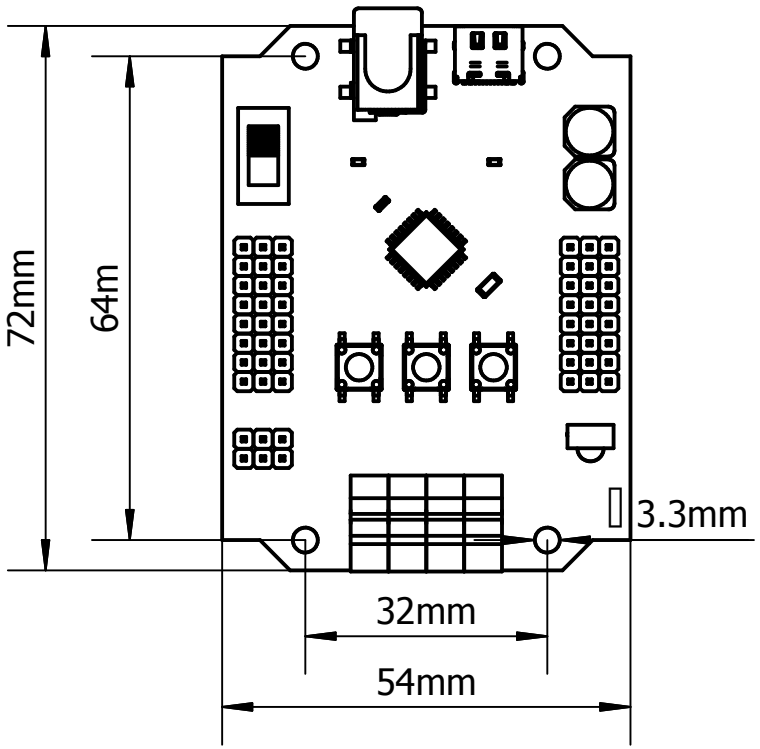

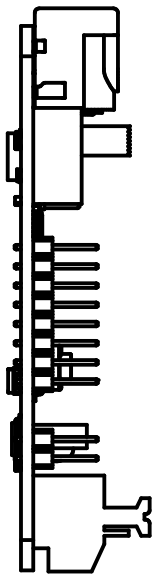

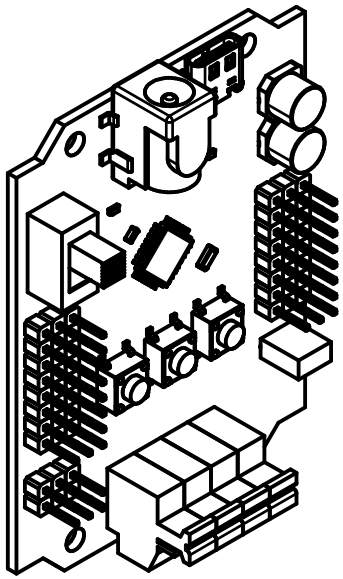

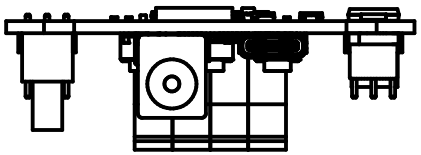

产品名称	MATE控制器
产品编号	RLISP010IR
主控芯片	ATmage328P-AU
电气接口	Micro USB
电源要求	+6-12V