TC218 履带相扑机器人底盘安装说明书

步骤 1：安装 TT 马达支架

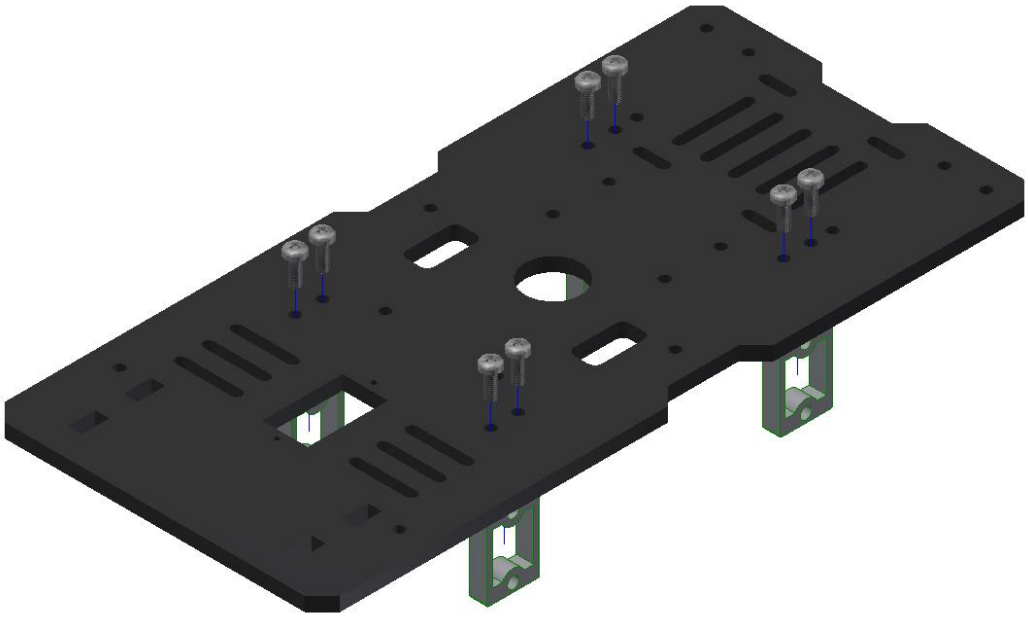

步骤 2：安装 TT 马达和从动轴

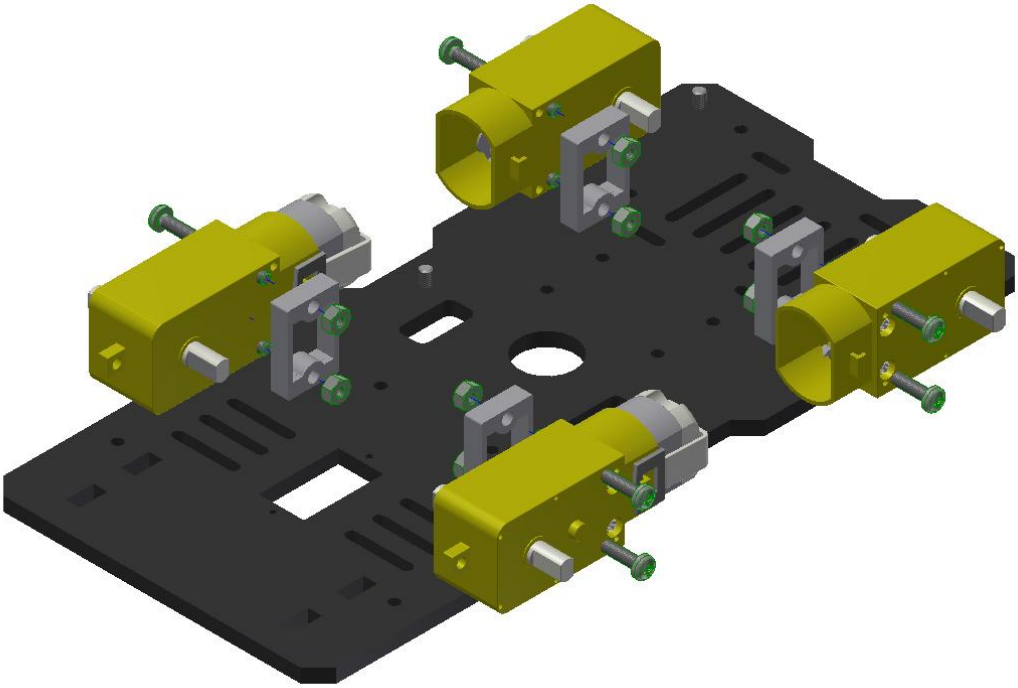

步骤 3：安装前部推板结构

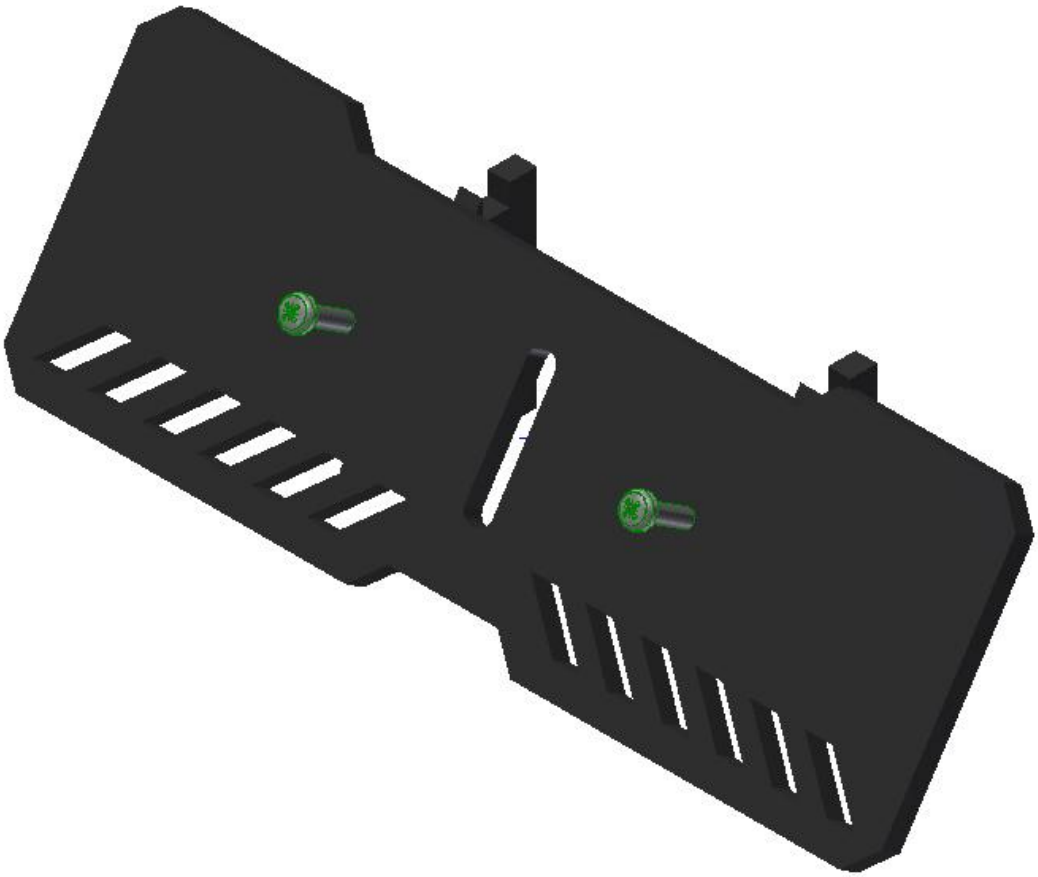

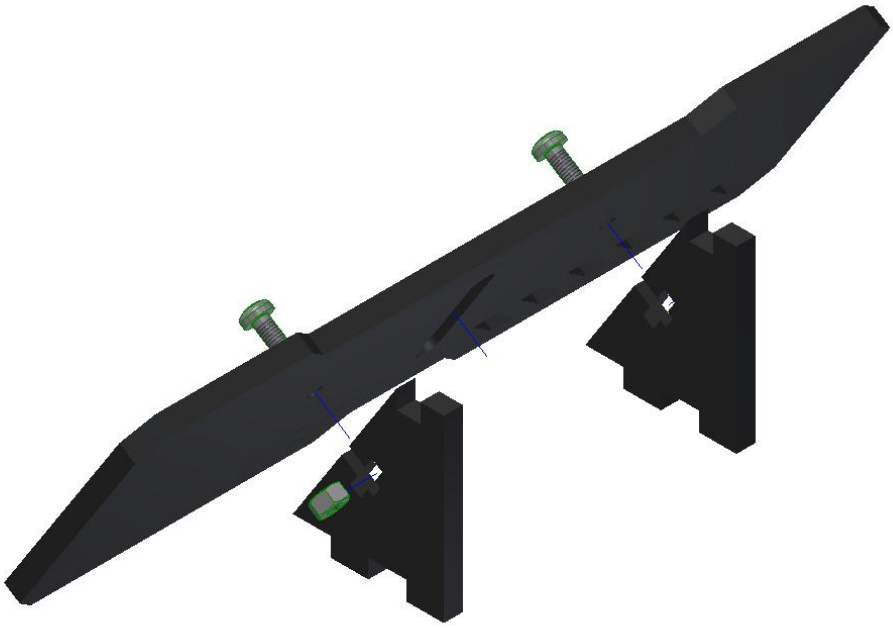

步骤 4：安装上下层板

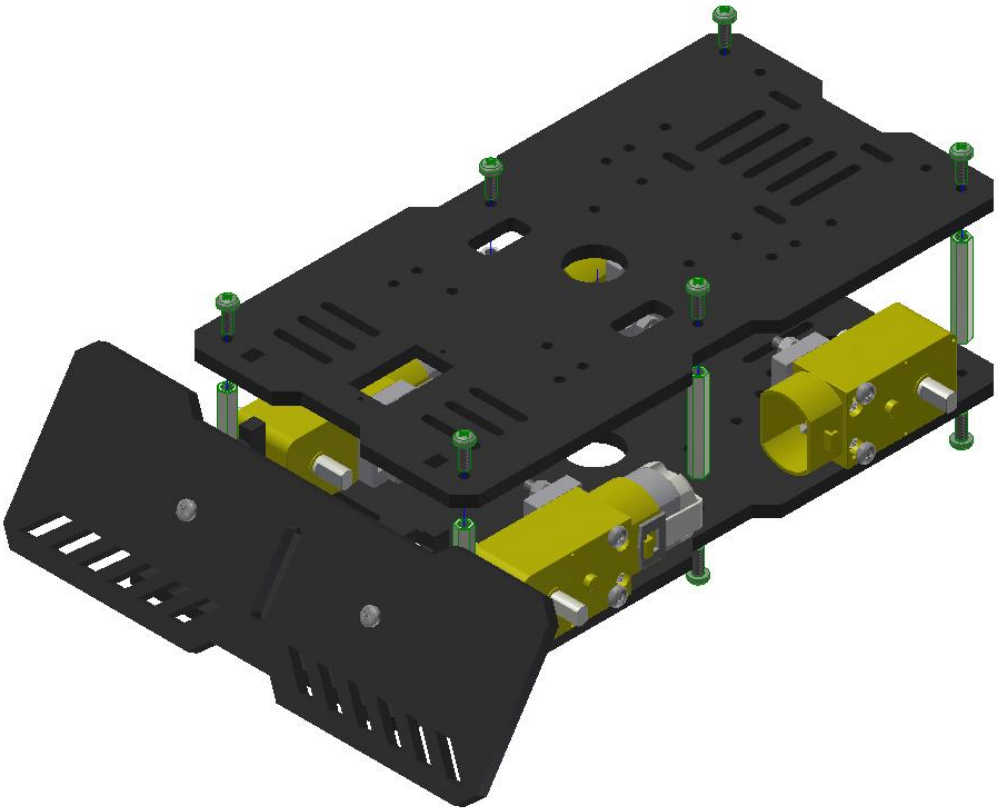
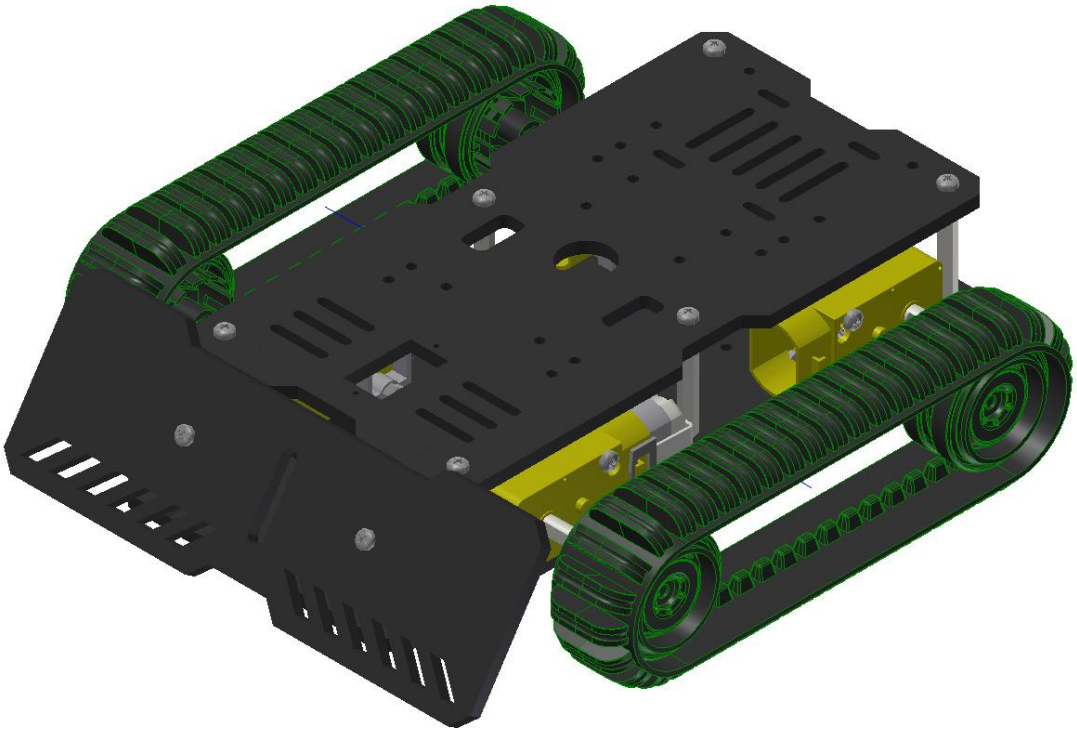
步骤 5：安装履带