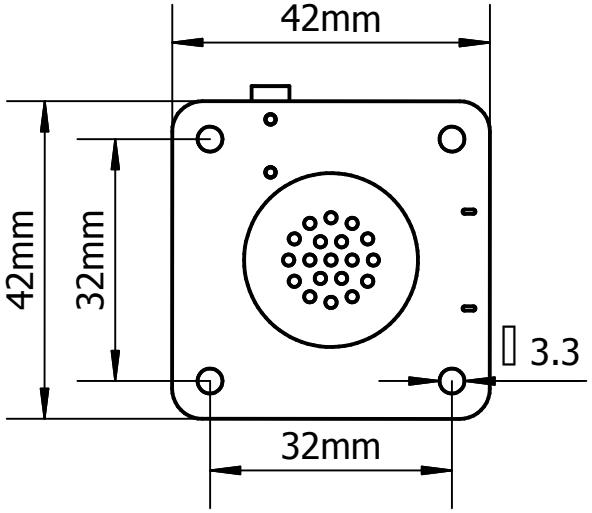

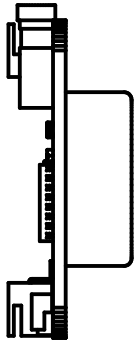

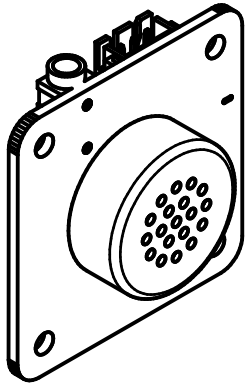

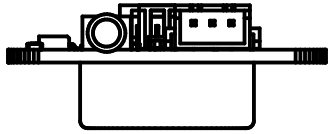

产品名称	MP3模块（U盘模式）
产品编号	RLSEB0580GD
信号类型	数字信号
电气接口	XH2.54-4P
电源要求	+3.0-5.5V