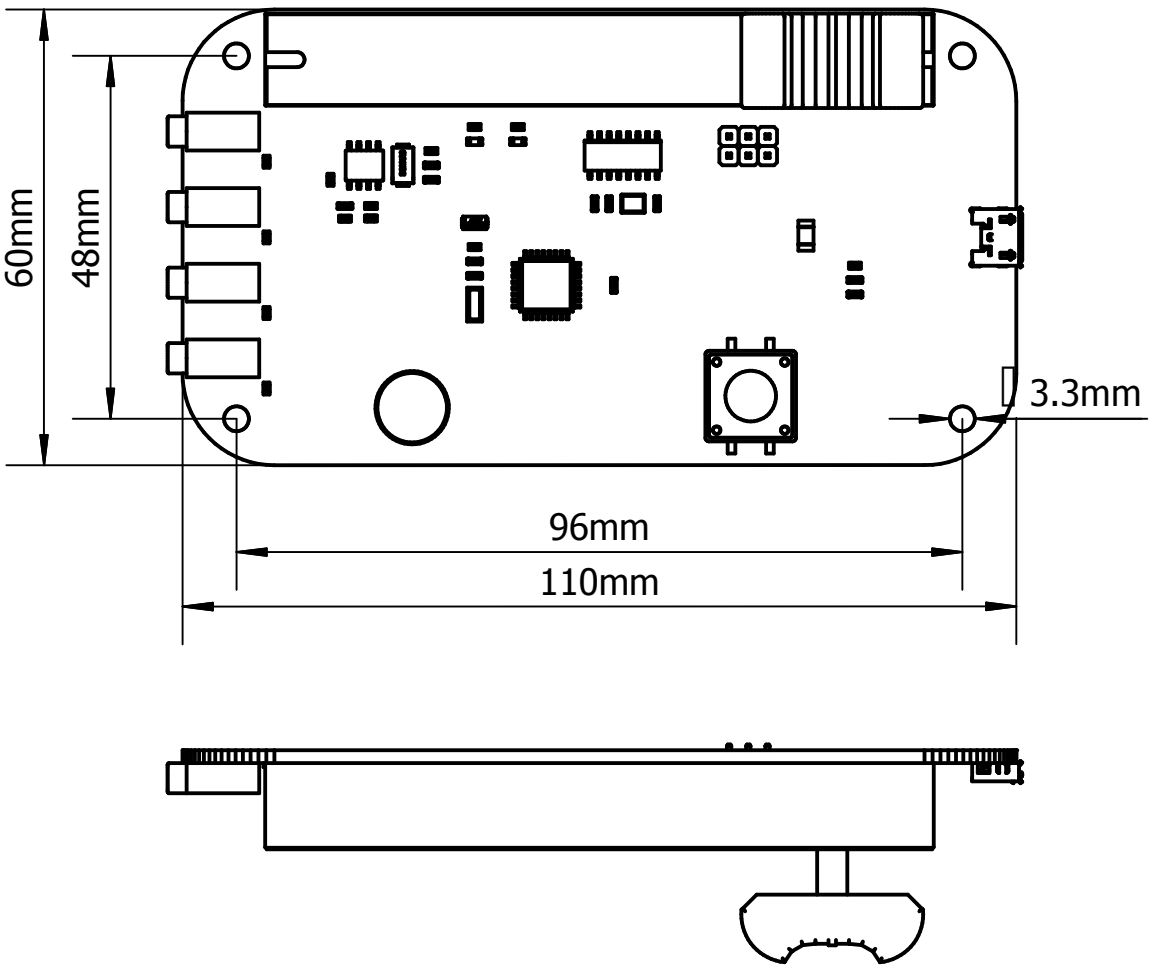

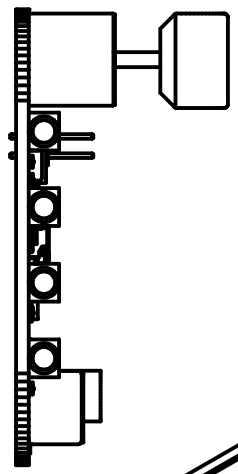

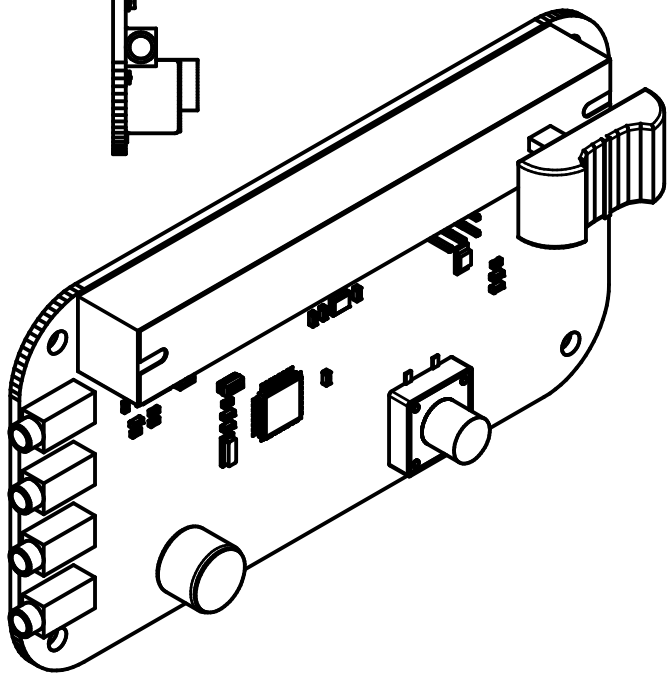

产品名称	Scratch传感板（PicoBoard）
产品编号	RLISP013SP
接口模式	标准2.5 音频座
电气接口	MiNi USB
模块重量	85g